Instrucciones de uso

Cabina de ducha BAKI

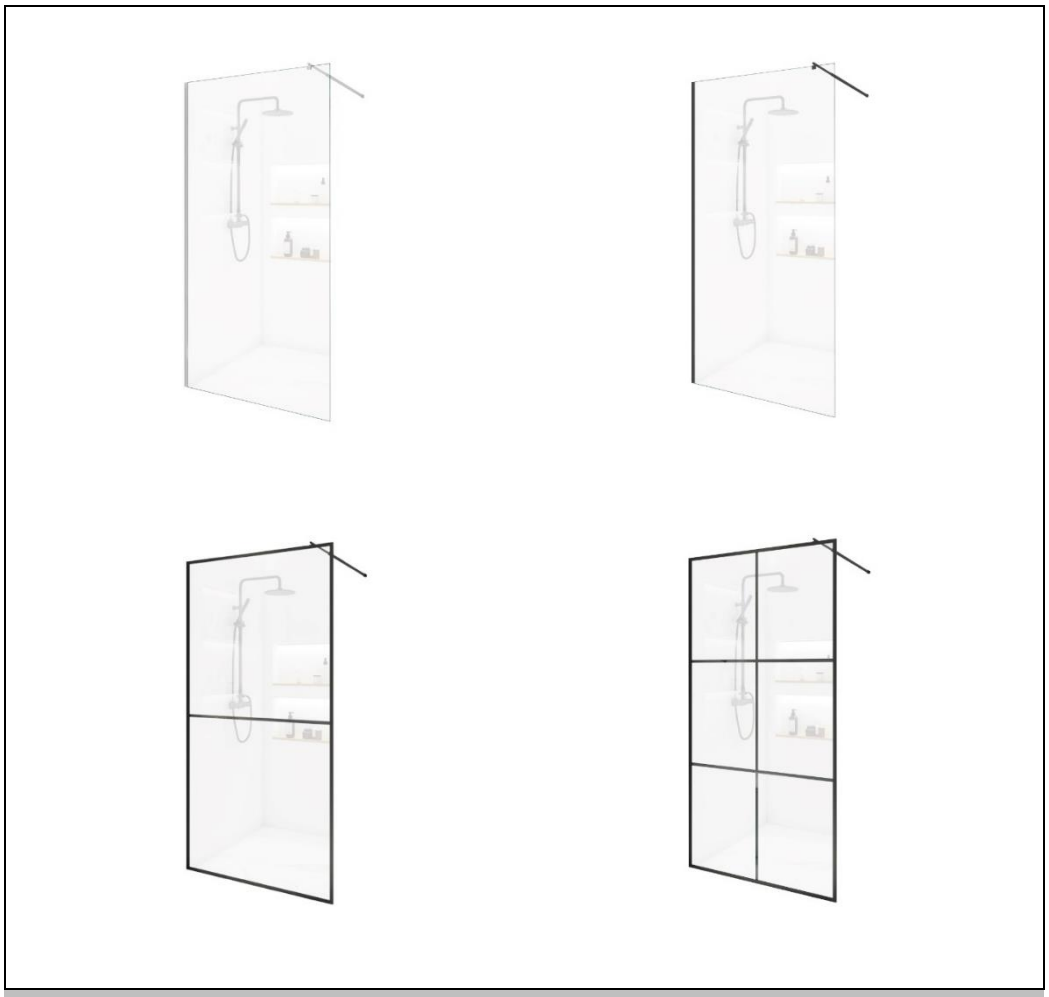

Instrucciones de uso originales

Diseñado en Alemania

IMPORTANTE:
CONSÉRVELO PARA FUTURAS CONSULTAS.
¡LEA ATENTAMENTE!

Índice

1. Información general ... 3
1.1. Productos ... 3
1.2. Notas generales ... 3
1.3. Garantía ... 3
2. Información sobre las instrucciones de uso ... 4
2.1. Disponibilidad de las instrucciones de uso ... 4
2.2. Destinatarios de las instrucciones de uso ... 4
2.3. Información sobre la traducción ... 4
2.4. Explicación de los símbolos ... 4
2.5. Información general sobre las instrucciones de uso ... 4
2.6. Uso previsto ... 5
2.7. Instrucciones generales de seguridad ... 5
3. Características del producto ... 7
3.1. Datos técnicos ... 7
4. Volumen de suministro ... 9
5. Montaje ... 11
5.1. Instrucciones de seguridad ... 11
5.2. Estructura del producto ... 12
6. Aplicación ... 18
6.1. Instrucciones de seguridad ... 18
6.2. Puesta en servicio inicial ... 18
6.3. Operación ... 18
7. Solución de problemas ... 19
8. Mantenimiento y cuidado ... 19
8.1. Instrucciones de seguridad ... 19
9. Desmontaje ... 19
9.1. Instrucciones de seguridad ... 19
10. Eliminación de residuos ... 19

Estimado cliente,

Gracias por elegir un producto de **Home Deluxe GmbH**. Esperamos que disfrute de su nueva mampara de ducha BAKI.

Las instrucciones de uso le ayudan a instalar, poner en marcha, utilizar y mantener el producto. Las instrucciones de uso y las instrucciones de seguridad deben leerse atentamente y en su totalidad. Respete estas instrucciones para evitar peligros.

1. Información general

1.1. Productos

Modelo: Cabina de ducha BAKI

Variante	ID del artículo	Variante ID
Aluminio	20794	49792
Negro	20797	49804
Marco negro	20799	49815
Negro 2 Raster	20801	49826
Negro 6 Raster	20803	49837

1.2. Notas generales

Para cumplir nuestra pretensión, mejoramos constantemente la calidad, simplificamos la instalación y el funcionamiento y adaptamos los productos a las necesidades de los clientes. Debido a estos cambios, la versión actual de las instrucciones de uso puede consultarse en nuestra página web.

El término "producto" se utiliza en las instrucciones de uso de la "mampara de ducha BAKI".

1.3. Garantía

La responsabilidad legal por defectos y los derechos de garantía se aplican a partir de la fecha de compra.

Home Deluxe GmbH no se hace responsable de los daños causados por el incumplimiento de las instrucciones de uso. Quedan excluidas de la garantía las reclamaciones derivadas de una instalación o uso inadecuados. En caso de defectos en el producto, póngase en contacto por escrito con nuestro servicio de atención al cliente a través del formulario de contacto de nuestra página web, indicando el nombre del producto, el número de serie y una foto de la placa de características:

Inicio Deluxe GmbH
Schanzeweg 2
32312 Lübbecke
Alemania
Tel: +49 (0)5743 6181-0
www.home-deluxe-gmbh.de

Si tiene más preguntas, póngase en contacto con nuestro equipo de atención al cliente mediante el formulario de contacto

2. Información sobre las instrucciones de uso

2.1. Disponibilidad de las instrucciones de uso

Las instrucciones de uso forman parte del producto y deben conservarse completas y en las inmediaciones del mismo.

2.2. Destinatarios de las instrucciones de uso

Las instrucciones de uso deben ser leídas y observadas por toda persona que participe en una de las siguientes actividades o usos:

- Desembalaje
- Montaje / Instalación
- Puesta en servicio / Funcionamiento
- Mantenimiento / inspección / cuidado
- Solución de problemas / reparación
- Eliminación de residuos

2.3. Información sobre la traducción

Las instrucciones de uso originales están escritas en alemán. Cualquier otro idioma disponible es una traducción de la versión alemana.

2.4. Explicación de los símbolos

Símbolo	Explicación de los símbolos
	**ADVERTENCIA** El símbolo indica posibles peligros que pueden provocar lesiones graves o mortales. Antes de realizar el paso de instalación o aplicación correspondiente, lea la nota correspondiente.
	**INFO** El símbolo proporciona información importante e indica daños materiales. Obsérvelos antes de realizar el paso de instalación o aplicación correspondiente para comprender los problemas y evitar daños.
	**Lea las instrucciones de uso** El símbolo indica que debe leerse atentamente el manual de instrucciones antes de montar/instalar y/o poner en funcionamiento el aparato.
	**Leer las instrucciones de reparación** El símbolo indica que, en caso de reparación, debe ponerse en contacto con el centro de servicio autorizado más cercano.

2.5. Información general sobre las instrucciones de uso

Las instrucciones de uso se refieren a la mampara de ducha BAKI. Contienen información importante sobre la instalación, el funcionamiento, el mantenimiento y la limpieza. Las instrucciones de uso, en particular las instrucciones de seguridad, deben leerse atentamente antes de utilizar el producto; conserve las instrucciones de uso en un lugar seguro. Utilice el producto únicamente como se describe en estas instrucciones de uso para evitar lesiones o daños accidentales. Si cede la mampara de ducha BAKI a un tercero, también deberá entregarle estas instrucciones de uso.

2.6. Uso previsto

El producto es de alta calidad, duradero y está destinado o es adecuado exclusivamente para uso privado en una medida razonable y habitual. Además, nuestro producto **no** está destinado a un uso comercial. El uso comercial sólo está permitido con la autorización por escrito de Home Deluxe GmbH.

El producto está pensado como mampara de ducha en el cuarto de baño

Utilice el producto únicamente como se describe en estas instrucciones de uso. Cualquier otro uso se considera inadecuado y puede provocar daños materiales o personales. El fabricante no se hace responsable de los daños causados por un uso inadecuado o incorrecto.

2.7. Instrucciones generales de seguridad

Advertencias generales de peligro



- Una manipulación inadecuada puede provocar daños personales y materiales considerables. Por este motivo, los trabajos de montaje, instalación, puesta en servicio, localización de averías, mantenimiento y reparación sólo deben ser realizados por personal cualificado.
- Instale el producto **sólo** si el volumen de suministro está completo y en perfecto estado.
- Asegúrese de que todas las piezas estén intactas y correctamente instaladas. Existe riesgo de lesiones si no se instalan correctamente. Las piezas dañadas pueden afectar a la seguridad y al funcionamiento.
- Coloque el producto únicamente sobre una superficie segura, nivelada y firme.
- No realice ninguna modificación en el producto.
- Compruebe la fijación a intervalos regulares.

Peligro para los niños



- **¡Peligro de asfixia!** Mantenga a los niños alejados de los materiales de embalaje.
- Mantenga a los niños alejados del producto.
- Mantenga a los niños alejados del lugar de montaje mientras se ensambla el producto. El volumen de suministro contiene piezas pequeñas que pueden tragarse o causar lesiones graves.
- **¡Riesgo de lesiones!** El producto no es un juguete para niños, un rocódromo ni un equipamiento deportivo. Existe riesgo de accidente al trepar por el producto, que puede provocar la muerte.
- Los niños pueden lesionarse al jugar con el producto o al tirar de él hacia arriba.
- No coloque el producto directamente o en las inmediaciones de una zona de juegos.
- Explique a los niños cómo utilizar correctamente el producto y no les deje nunca sin supervisión mientras juegan.
- Retire todos los objetos afilados, cristales rotos o piedras de las proximidades del producto. Asegúrese de que los niños que juegan no corren peligro.
- Explica a los niños cómo manipular correctamente el producto.
- Asegúrate de que los niños pequeños no se metan piezas pequeñas en la boca.

Riesgo de lesiones
Una manipulación incorrecta del producto puede provocar lesiones



- Compruebe que el producto no presenta daños visibles antes de cada uso.
- No modifique el diseño del producto. Cualquier modificación debe ser autorizada por escrito por el fabricante y realizada de acuerdo con las instrucciones.
- Si el producto está dañado, no debe seguir utilizándose. Las piezas dañadas deben repararse o sustituirse por piezas de repuesto originales.
- Asegúrese de que el producto está instalado de forma permanente y segura para evitar lesiones.

Riesgo de daños



- Una manipulación inadecuada del producto puede provocar daños.
- Los trabajos de reparación y mantenimiento de la instalación eléctrica sólo pueden ser realizados por un electricista cualificado.
- No abra el embalaje con objetos afilados (por ejemplo, cuchillos, tijeras o similares), ya que podría dañar el producto. Tenga cuidado al abrirlo.
- Si abre el embalaje descuidadamente con un cuchillo u otros objetos afilados, el producto puede resultar dañado. Tenga mucho cuidado al abrir el embalaje.
- No se suba al producto, ya que existe riesgo de caída y vuelco.
- No utilice el producto cerca de fuentes de calor o llamas.

Peligro de explosión



- **Precaución**: No almacene sustancias altamente inflamables, combustibles o explosivas en el interior del producto. Las sustancias altamente inflamables pueden incendiarse.

3. Características del producto

3.1. Datos técnicos

BAKI	80 cm	90 cm
Dimensiones (Al x An x Pr)	200 x 80 x 1 cm	200 x 90 x 1 cm
Peso	39,5 kg	44 kg
Material del marco	Aluminio	Aluminio
Barra de estabilización del material	Acero inoxidable	Acero inoxidable

100 cm	110 cm	120 cm	130 cm
200 x 100 x 1 cm	200 x 110 x 1 cm	200 x 120 x 1 cm	200 x 130 x 1 cm
48,5 kg	53 kg	57,5 kg	62 kg
Aluminio	Aluminio	Aluminio	Aluminio
Acero inoxidable	Acero inoxidable	Acero inoxidable	Acero inoxidable

140 cm	150 cm	160 cm
200 x 140 x 1 cm	200 x 150 x 1 cm	200 x 160 x 1 cm
67 kg	72 kg	76 kg
Aluminio	Aluminio	Aluminio
Acero inoxidable	Acero inoxidable	Acero inoxidable

Dibujo acotado

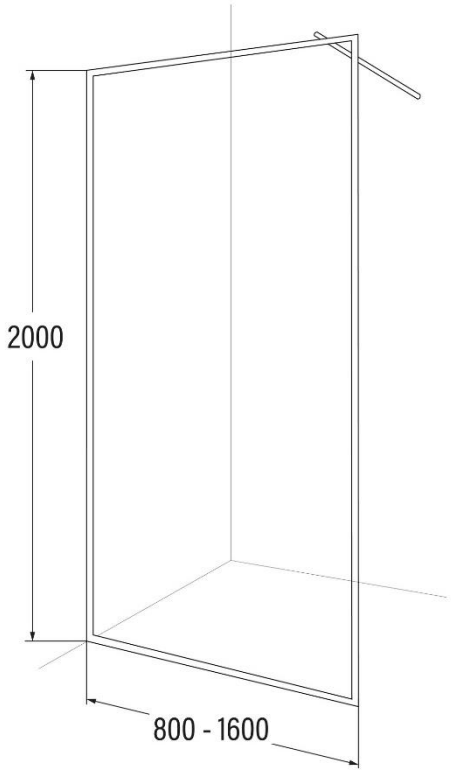

Alle Maßangaben in mm

4. Volumen de suministro

Compruebe si el embalaje presenta daños externos en el momento de la entrega. Además, inmediatamente después de desembalarlo, compruebe que el volumen de suministro está completo y que el producto y todos sus componentes se encuentran en perfecto estado. Monte el producto únicamente si el volumen de suministro está completo y no presenta daños.

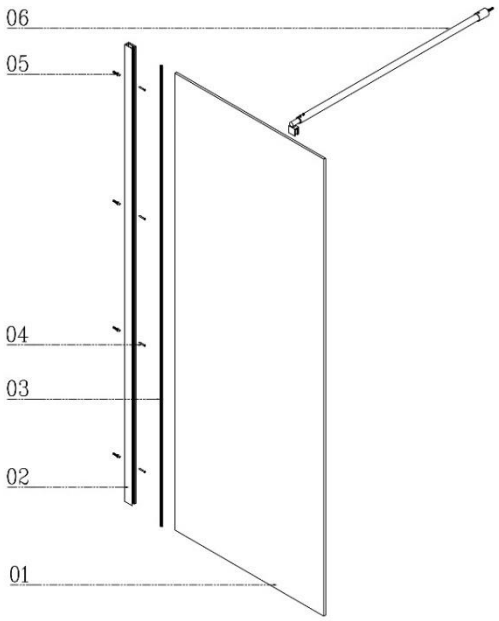

Aluminio y negro

No.	Descripción de la	Cantidad	Fotos
1.	Cristal	1	
2.	Perfil de conexión a la pared	1	
3.	Marco moldeado	1	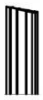
4.	Tornillo	4	
5.	Clavijas	4	
6	Soporte de tirantes	1	
7	Tirante	1	

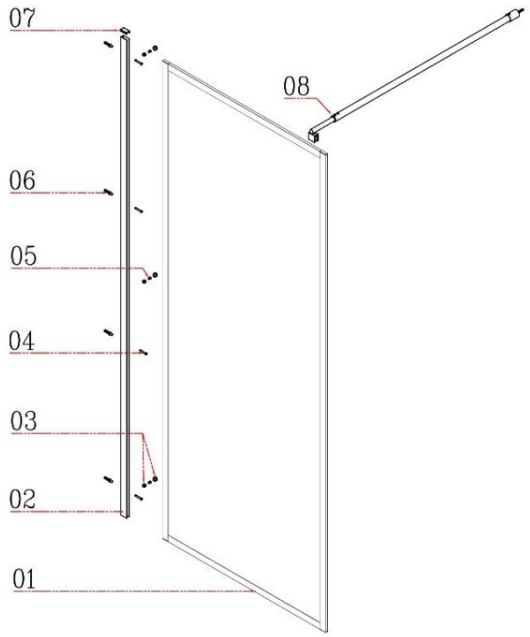

Marco negro, 2 rejillas y 6 rejillas

No.	Descripción de la	Cantidad	Fotos
1.	Cristal	1	
2.	Perfil de conexión a la pared	1	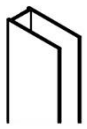
3.	Madre	1	
4.	Tornillo	4	
5.	Tornillo	1	
6	Clavijas	4	
7	Tapa	1	
8	Tirante	1	

5. Montaje

Es posible que tenga que presentar una solicitud de construcción a las autoridades competentes o respetar las distancias con los vecinos y los límites de la propiedad antes de montar la cubierta para terrazas. Por lo tanto, antes de proceder a la instalación, compruebe detenidamente la base jurídica y las condiciones de su región.

5.1. Instrucciones de seguridad

Debe leerse toda la información sobre salud y seguridad.

Riesgo de lesiones
Una manipulación incorrecta durante la instalación puede provocar lesiones



- Su producto se entregará en varios paquetes. Asegúrese de que los paquetes se abren por arriba. Tenga mucho cuidado al abrir los paquetes, ya que contienen piezas frágiles y cristales.
- Inmediatamente después de desembalar, compruebe que el volumen de suministro está completo y que el producto y todas sus piezas están en perfecto estado.
- Instale el producto **sólo** si el volumen de suministro está completo y en perfecto estado.
- Coloque el producto únicamente sobre una superficie segura, nivelada y firme.
- Compruebe las condiciones meteorológicas antes de instalar el producto. No lo instale como cortavientos directo. Podría afectar negativamente a la estática.
- Anclaje, monte el producto en una pared y sobre una superficie sólida. La instalación debe realizarla un especialista cualificado.
- Antes de instalar el producto en la pared, compruebe que puede soportar la carga de forma permanente.
- Utilice el material de fijación adecuado para el montaje en pared.
- Respete siempre las dimensiones de montaje y utilice el material de montaje suministrado.
- Quedan excluidos de la garantía los errores de funcionamiento, los errores de montaje o los daños causados por el montaje.
- No coloque las piezas del producto a barlovento durante el montaje y el ensamblaje propiamente dicho. Preste atención a las líneas eléctricas. No instale el producto debajo de árboles para que no pueda ser dañado por ramas colgantes o tormentas.
- Se necesitan al menos 3 personas para montar el producto.
- Utilice escaleras adecuadas para el montaje si es necesario. Asegúrese de estar de pie de forma segura mientras trabaja en altura.
- Lleve ropa de protección como calzado de seguridad y guantes de protección durante el montaje.
- **Nos gustaría señalar que Home Deluxe GmbH no asume ningún coste de instalación o servicios manuales, como costes de electricista o costes de especialistas comparables.**

5.2. Estructura del producto

El producto se entrega desmontado y puede montarse con poco esfuerzo. Siga atentamente las instrucciones de montaje. Si no se siguen las instrucciones, no se puede garantizar el funcionamiento ni la seguridad del producto.

Herramientas necesarias

	Nivel de burbuja		Cinta métrica
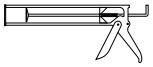	Pistola de silicona		Cuchillo cortador
	Martillo	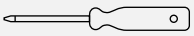	Destornillador
	Taladradora/ Destornillador inalámbrico		

- Las siguientes instrucciones deben leerse atentamente.

Instalación de la mampara de ducha BAKI en aluminio y negro

Ilustración	Descripción de la
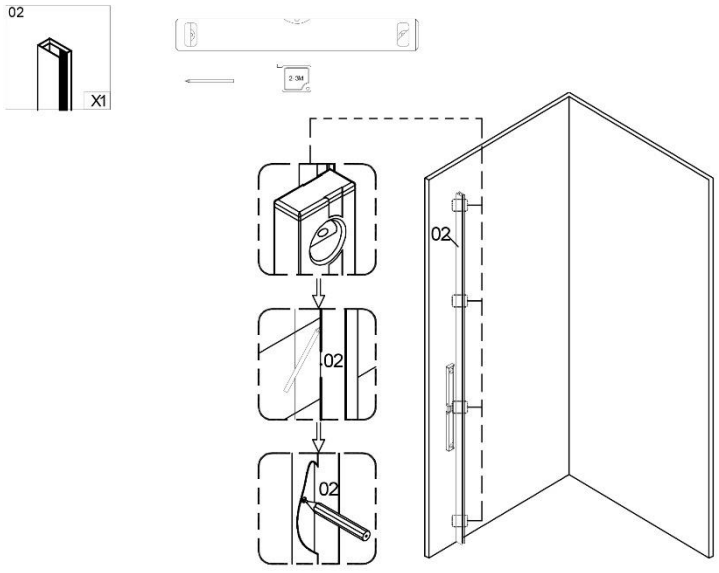	**Primer paso:** Utiliza el nivel de burbuja y un lápiz para marcar la posición correcta de los taladros.

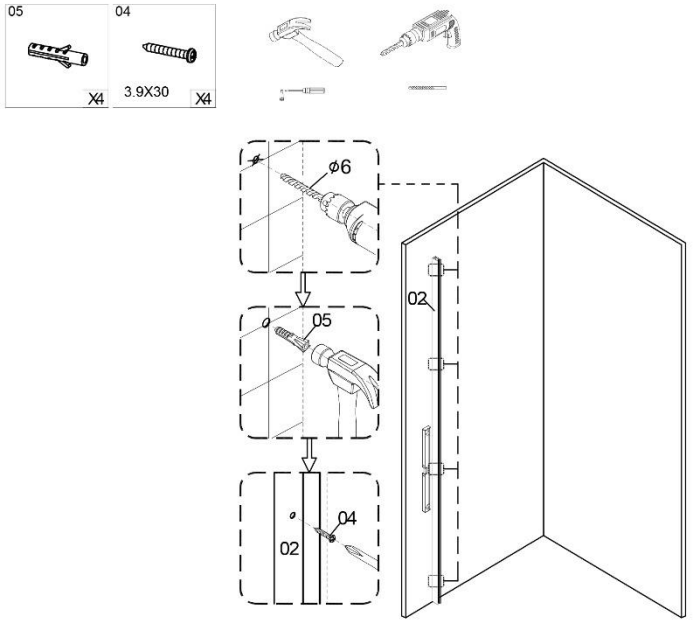	**Segundo paso:** Taladre los agujeros en los puntos marcados. Inserta la espiga y aprieta los tornillos.
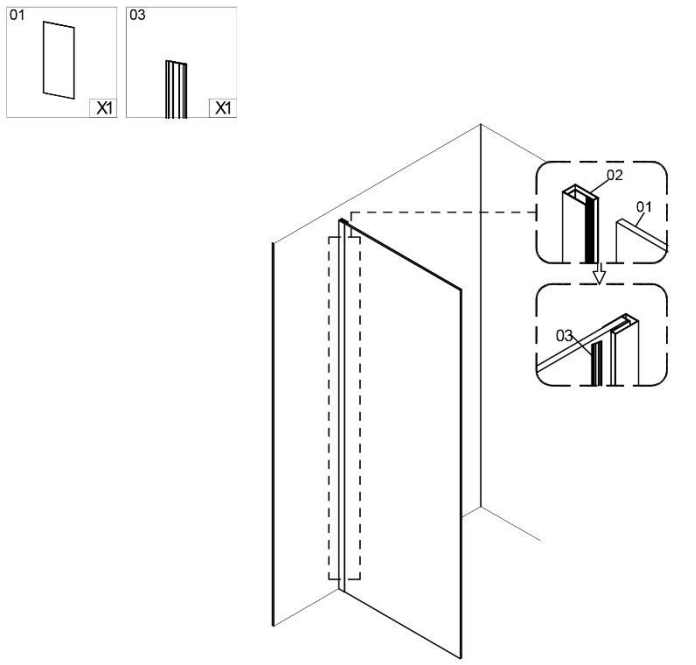	**Paso 3:** Coloque el perfil de conexión a la pared y la moldura del marco sobre el cristal.

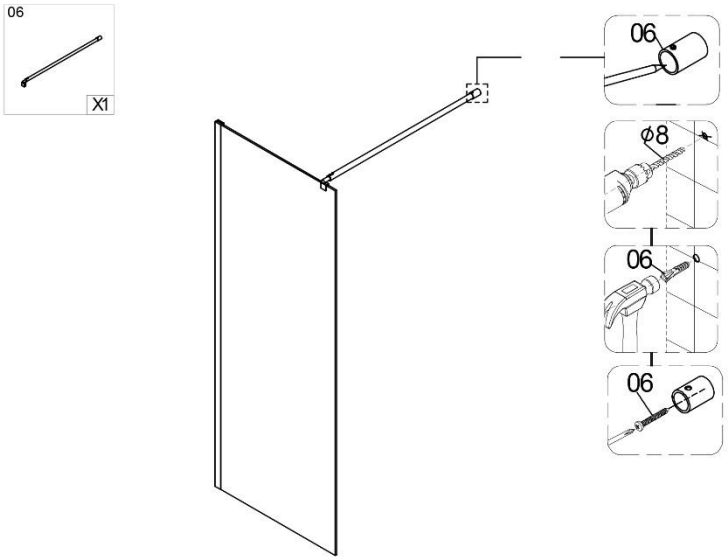	**Paso 4:** Marque los orificios en la pared para la barra de tracción y fije el tornillo.
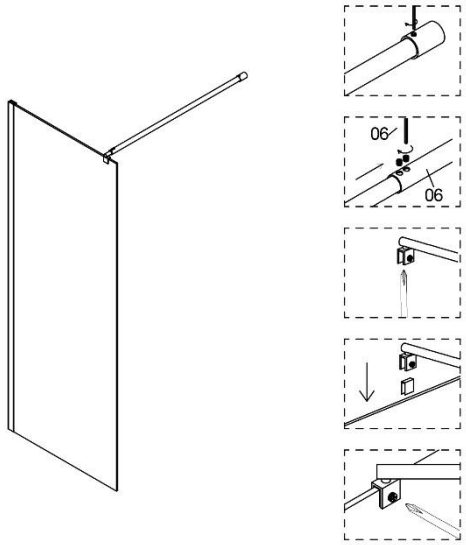	**Paso 5:** Introduzca el tirante y fíjelo con el soporte del tirante.

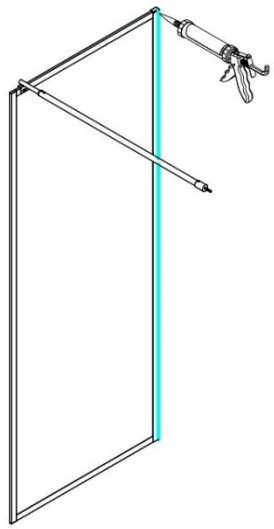 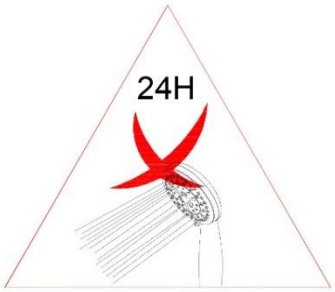	**Paso 6:** Selle la mampara de ducha con silicona. Asegúrese de que la ducha no se utiliza durante 24 horas.

Instalación de la mampara de ducha BAKI con marco negro 2 lamas, 6 lamas

Ilustración	Descripción de la
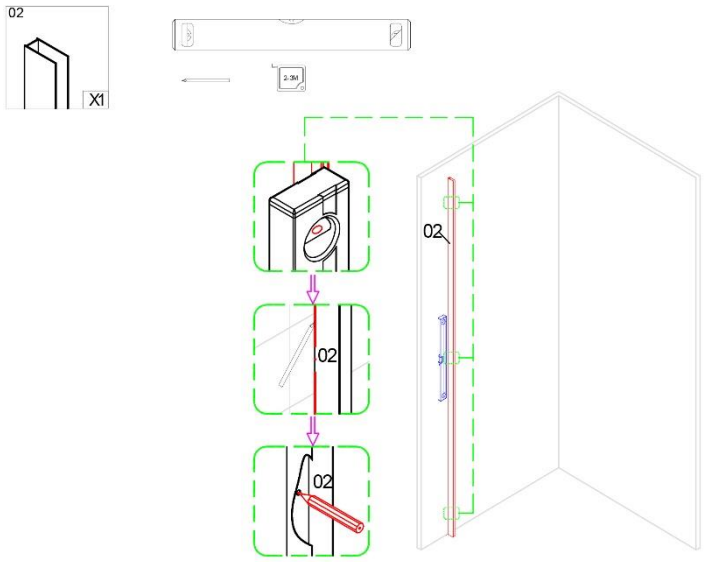	**Paso 1:** Utiliza el nivel de burbuja y un lápiz para marcar la posición correcta de los taladros.
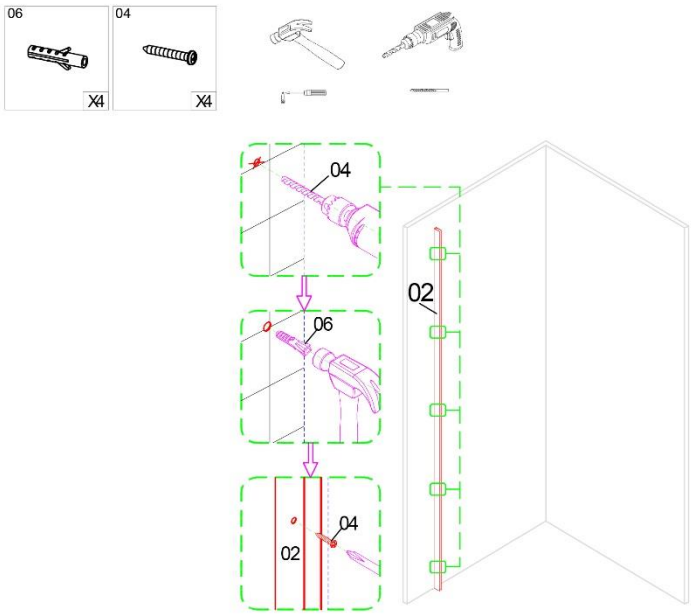	**Segundo paso:** Taladre los agujeros en los puntos marcados. Inserta la espiga y aprieta los tornillos.

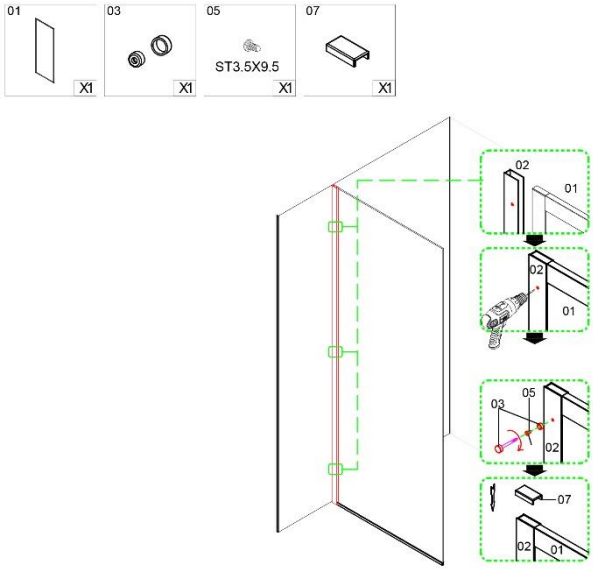	**Tercer paso:** Coloque el perfil de conexión a la pared y la moldura del marco sobre el cristal. Coloque la tapa de cierre.
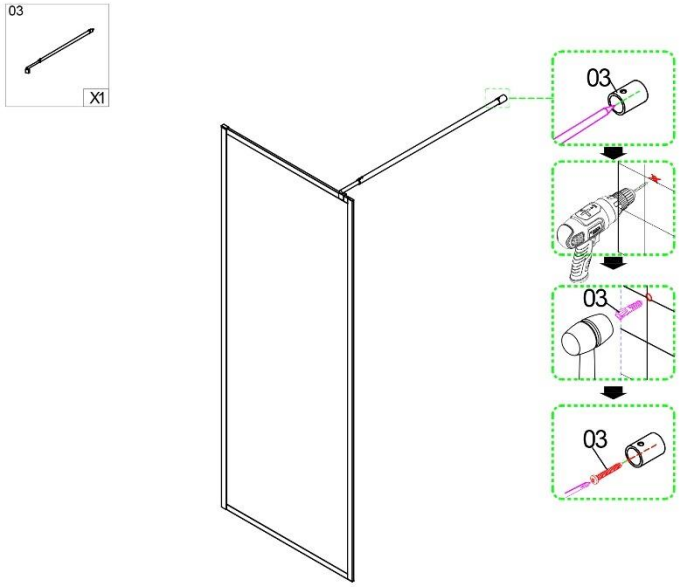	**Paso 4:** Marque los orificios en la pared para **la** barra de tracción y fije el tornillo.
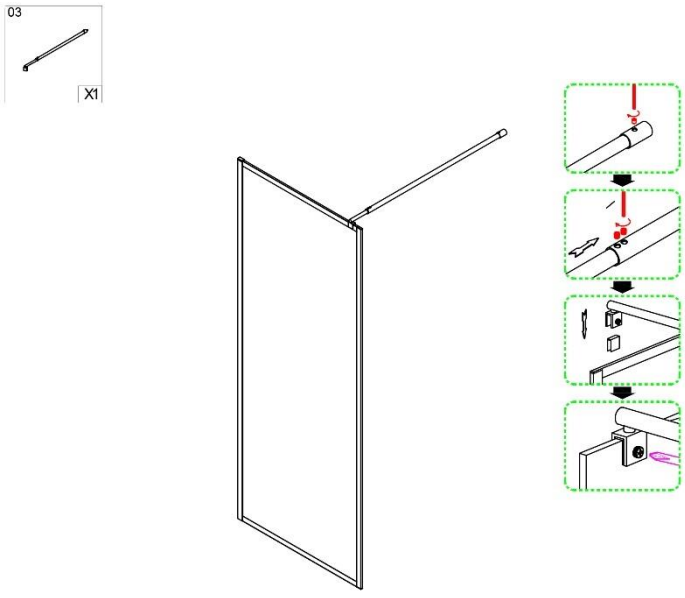	**Paso 5:** Introduzca el tirante y fíjelo con el soporte del tirante.

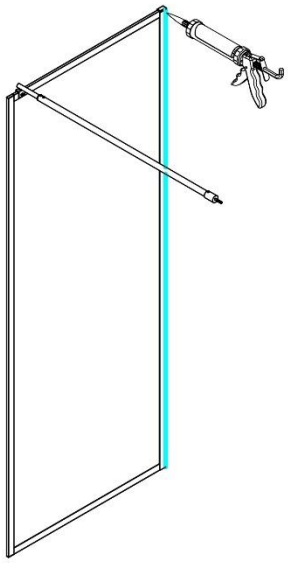 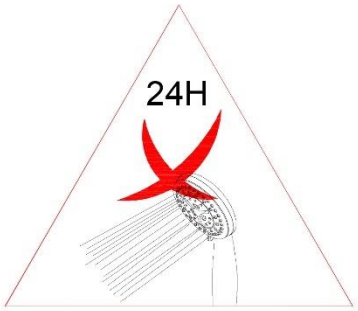	**Paso 6:** Selle la mampara de ducha con silicona. Asegúrese de que la ducha no se utiliza durante 24 horas.

6. Aplicación

6.1. Instrucciones de seguridad

Debe leerse atentamente la siguiente información sobre salud y seguridad.

Riesgo de lesiones
Una manipulación incorrecta durante el funcionamiento puede provocar lesiones



- No utilice un producto dañado.
- No realice ninguna modificación en el producto.
- El producto no es un juguete para niños, un rocódromo ni un equipamiento deportivo. No se permite que los niños jueguen con el producto.
- Compruebe la fijación a intervalos regulares y apriétela si es necesario.

6.2. Puesta en servicio inicial

Compruebe que el producto no esté dañado antes de utilizarlo por primera vez. El producto sólo puede utilizarse si no presenta daños.

6.3. Operación

Compruébelo antes de utilizar el producto,

- la condición adecuada.
- las fijaciones.

7. Solución de problemas

Si se producen los siguientes fallos durante el funcionamiento, compruebe las causas de los mismos mediante la siguiente tabla. Si el fallo no puede solucionarse con las medidas indicadas, ponga el producto fuera de servicio.

Error	Posible causa	Solución
El producto se tambalea o vibra	- Los tornillos de fijación se han aflojado - El producto está sobrecargado	- Apriete los tornillos de fijación - Respetar los límites de carga

Si surge algún otro problema con el producto, póngase en contacto con nosotros.

8. Mantenimiento y cuidado

8.1. Instrucciones de seguridad

Riesgo de lesiones
Una manipulación incorrecta durante el funcionamiento puede provocar lesiones

- Limpie las superficies con un paño húmedo y un producto de limpieza suave. No utilice productos de limpieza agresivos ni limpiadores de alta presión para la limpieza.
- Aclare la mampara de ducha con agua o utilice una solución jabonosa suave. No utilice productos de limpieza agresivos.
- Las piezas defectuosas u oxidadas deben sustituirse inmediatamente de acuerdo con estas instrucciones de montaje.
- Respete también las instrucciones del fabricante del detergente.

9. Desmontaje

9.1. Instrucciones de seguridad

Riesgo de lesiones
Una manipulación incorrecta durante el desmontaje puede provocar lesiones

- El producto tiene grandes dimensiones, se necesitan al menos 2 personas para desmontarlo.
- Asegure el producto para que no se caiga antes de desmontarlo.

El desmontaje del producto debe realizarse en orden inverso al montaje. (**véase el capítulo Montaje**)

10. Eliminación de residuos

- Elimine el producto y todos sus componentes de acuerdo con la normativa local y específica del país para evitar daños al medio ambiente.
- Nuestros envases se fabrican con materiales respetuosos con el medio ambiente. Pueden reciclarse y servir así como valiosas materias primas. Elimine el material de embalaje (cartón, envases sucios, etc.) por separado y de forma profesional, de acuerdo con la normativa nacional aplicable.
- Póngase en contacto con el fabricante si tiene dudas sobre su eliminación.
- También puede obtener información sobre la eliminación adecuada en los centros locales de eliminación de residuos

Inicio Deluxe GmbH
Schanzeweg 2
32312 Lübbecke
Alemania
Tel: +49 (0)5743 6181-0
www.home-deluxe-gmbh.de

GA-189-00_BAKI
2023/12